A metszet

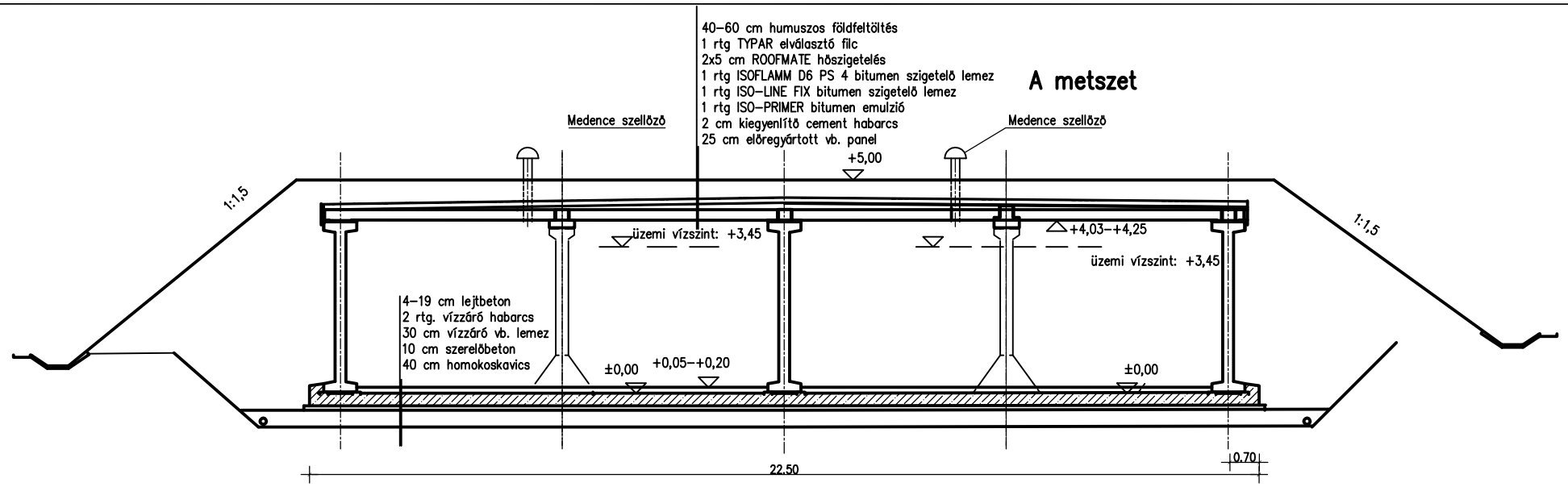

B metszet

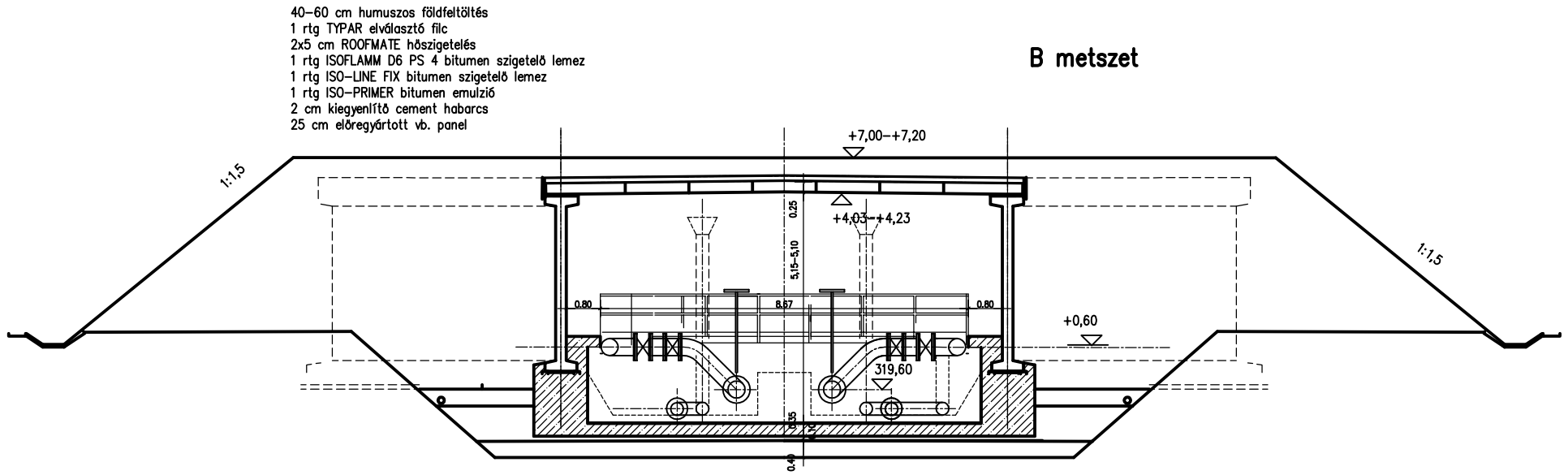

C metszet

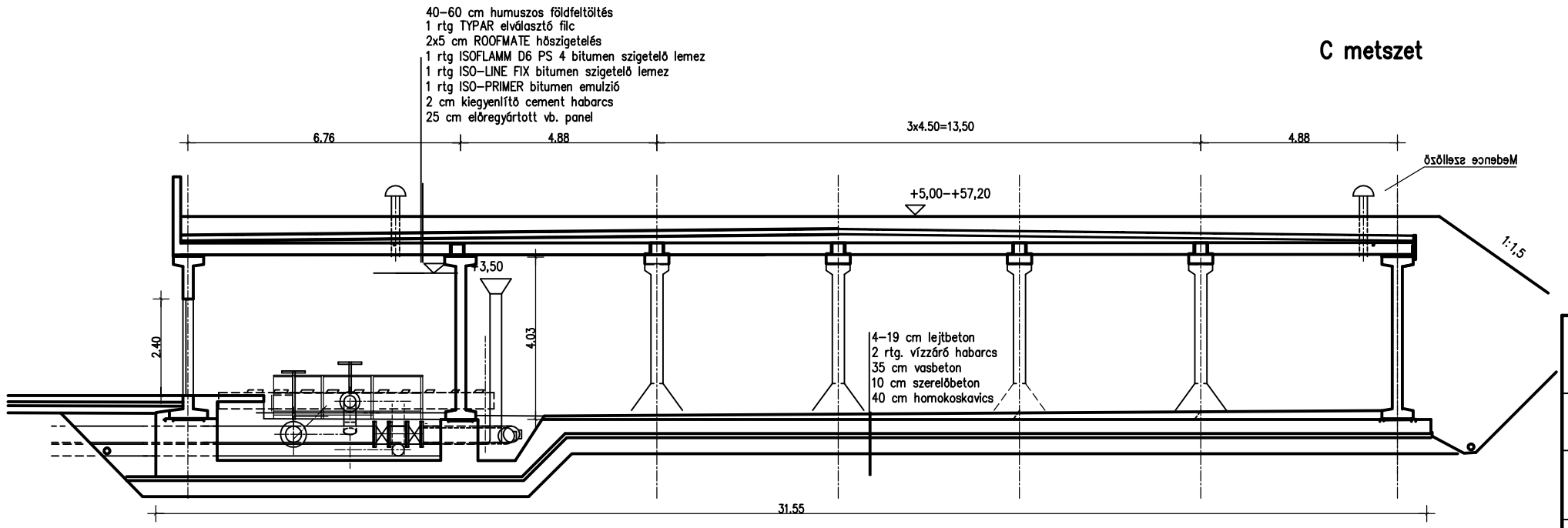

Szerkezeti beton:
C40/50–XC4–XV2(H)–XD2–XA2–24 F3
Betonacél: B500B
Betontakarás min. 40 mm
Acélszerkezetek minősége: S 235 JR
Varratminőség: min. III.o.
Fesztő acél minősége 950/1050

V-04-R0

∑ 1500 m3

Munkaközi

Vállalkozó AGM Beton Zrt. 2200 Monor Gombai út	Megrendelő:	
2x750 m3-es ivóvíztároló		Dátum: 2022-05-20
Vízjogi ajánlati terv **Általános terv-2 A, B, C metszetek**		Méretarány: M=1:100
Tervező:	Kőszeghy Károly okl. építőmérnök 1013 Budapest Attila út 37 É2 01-3063, T-T 01-6057	Rajzszám:

A2